Ejercicios Práctica 3

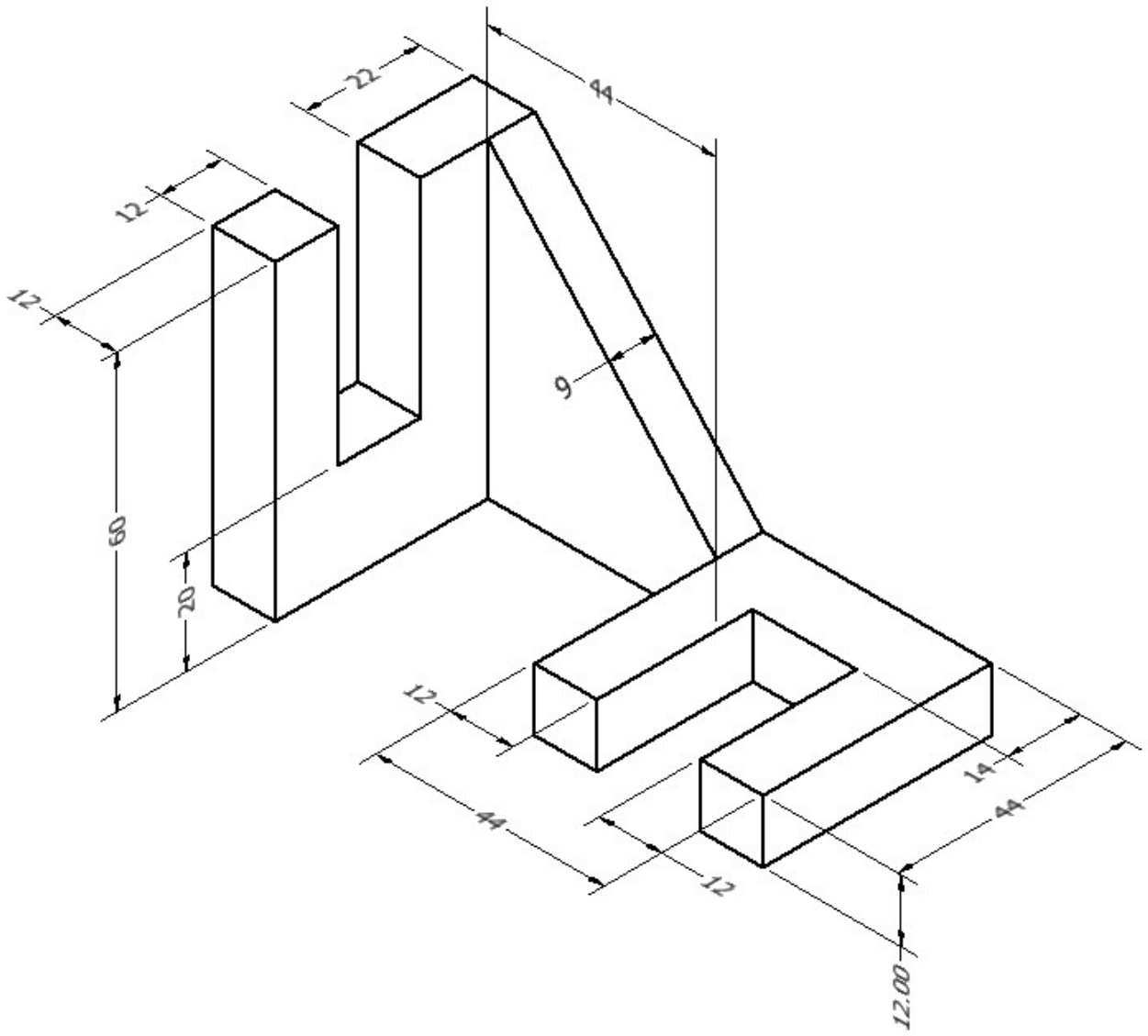

Ing. Guadalupe Gertrudis Herrera Mejía

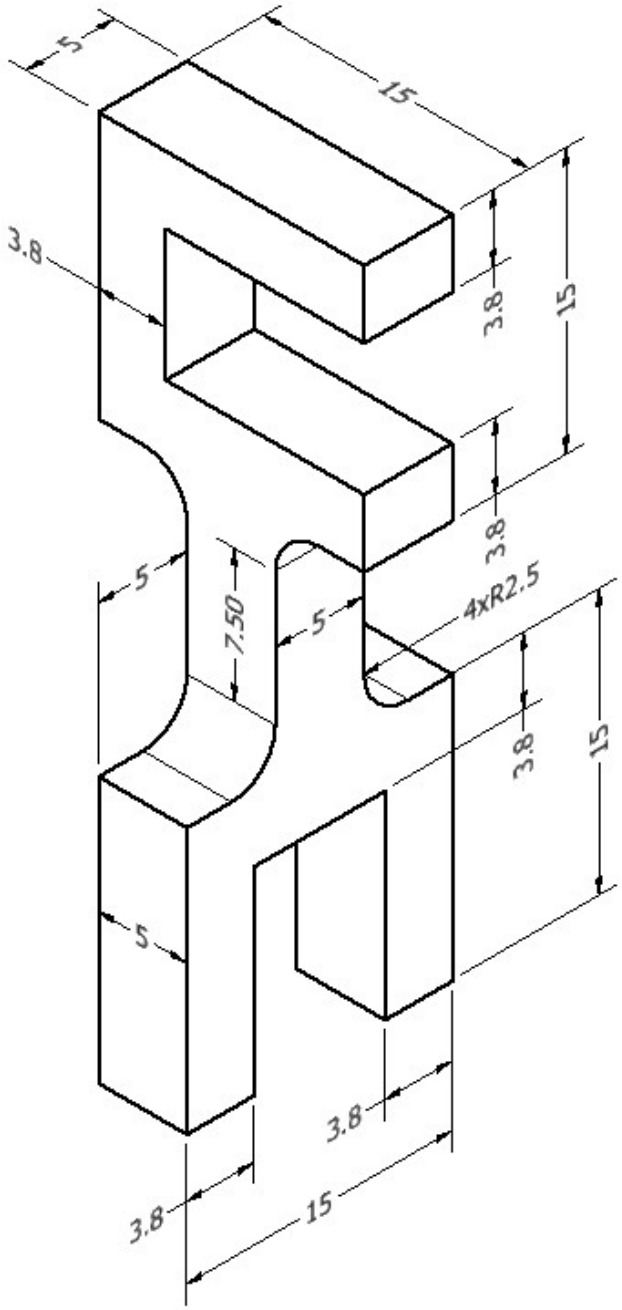
5
15
3.8
3.8
15
3.8
5
7.50
5
4xR2.5
3.8
15
5
3.8
3.8
15