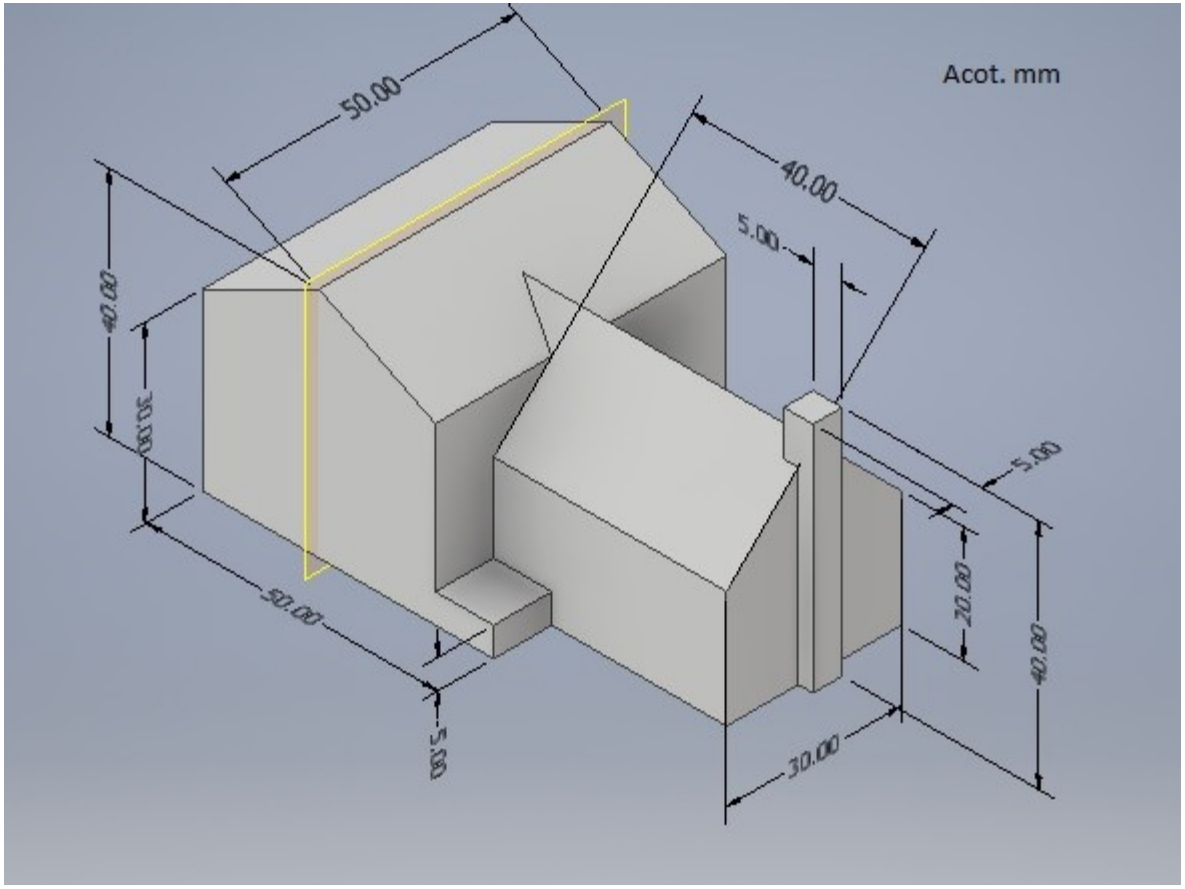
Acot. mm
50.00
40.00
5.00
40.00
30.00
5.00
50.00
5.00
30.00
40.00
5.00